226-000022

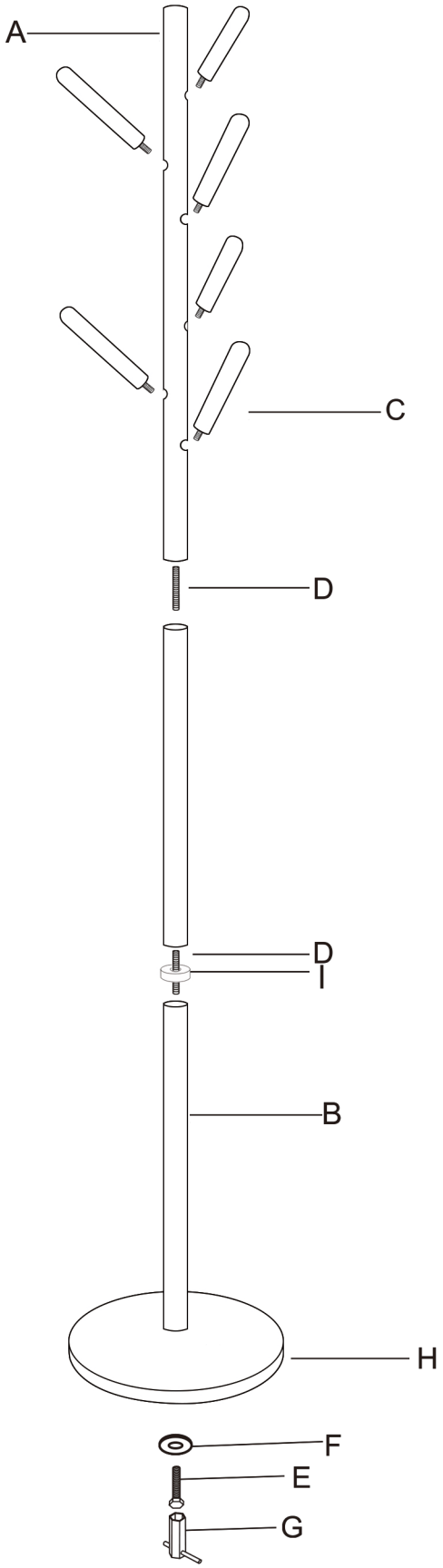

A		1
B		2
C		6
D		2
E		1
F		1
G		1
H		1
I		1