adore®
mobilya

ISO 9001 ISO 14001

Certificate

SHC-110

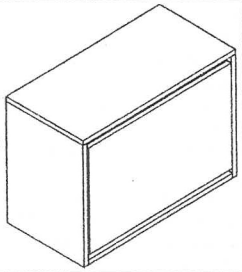

131218606 - 01

EN AZ İKİ KİŞİ İLE KURUNUZ!

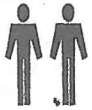

TWO PERSON ASSEMBLY REQUIRED !

Rev: 00 / 06.12.2018

TR

Garanti şartlarının geçerli olması için kurulum şemasındaki sıraya uygun olarak montaj yapılması gerekmektedir.

Hatasız ve daha kolay montaj için tüm parçaları önce geniş ve düz zemine diziniz.

Şemada gösterilen parça listesi ile ürün kutusundan çıkan parçaları karşılaştırınız.

Montajı ürün kolisi üzerinde veya sert ve çizici olmayan bir zeminde, parça kutusundan çıkan «L» şeklindeki alyan anahtarı ile yapınız.

Montajla ilgili sorularınız ve istekleriniz için, lütfen önce ürünü satın aldığınız yetkili satıcımıza danışınız.

Kurulum şemasını ve garanti belgesini, ödeme evraklarınızla saklayınız.

EN

Please read the insruction sheets completely.

Remove all parts from carton box and ensure all parts are included.

Remove all parts from the carton box and check that all parts are included.

Assemble the product on the carton box or carpet to prevent scratching or damage.

Make assembly with the «L» shaped allen key that you will find in the tool bag.

GR

Παρακαλούμε διαβάστε προσεκτικά τα φύλλα οδηγιών.

Αφαιρέστε όλα τα κομμάτια από το κουτί και βεβαιωθείτε ότι όλα συμπεριλαμβάνονται.

Αφαιρέστε όλα τα κομμάτια από το κουτί και ελέγξτε ότι όλα συμπεριλαμβάνονται

Συναρμολογείστε το προϊόν πάνω στο κουτί ή σε χαλί, για να αποφύγετε τυχόν γρατζουνιές ή φθορές του προϊόντος.

Η συναρμολόγηση γίνεται με το κλειδί allen που θα βρείτε μέσα στο σακουλάκι με τα εργαλεία και τις βίδες.

RO

Vă rugăm să citiţi instrucţiunile, în totalitate.

Scoateţi toate piesele din cutia de carton ţi asiguraţi/vă că toate piesele sunt incluse.

Scoateţi toate piesele din cutia de carton ţi controlaţi dacă toate pieseie sunt incluse.

Asamblaţi produsul pe cutia de carton sau pe un covor, pentru a preveni scrijelirea sau deteriorarea.

Realizaţi asamblarea cu cheia imbus în formă de L pe care o găsiţi în trusa de scule.

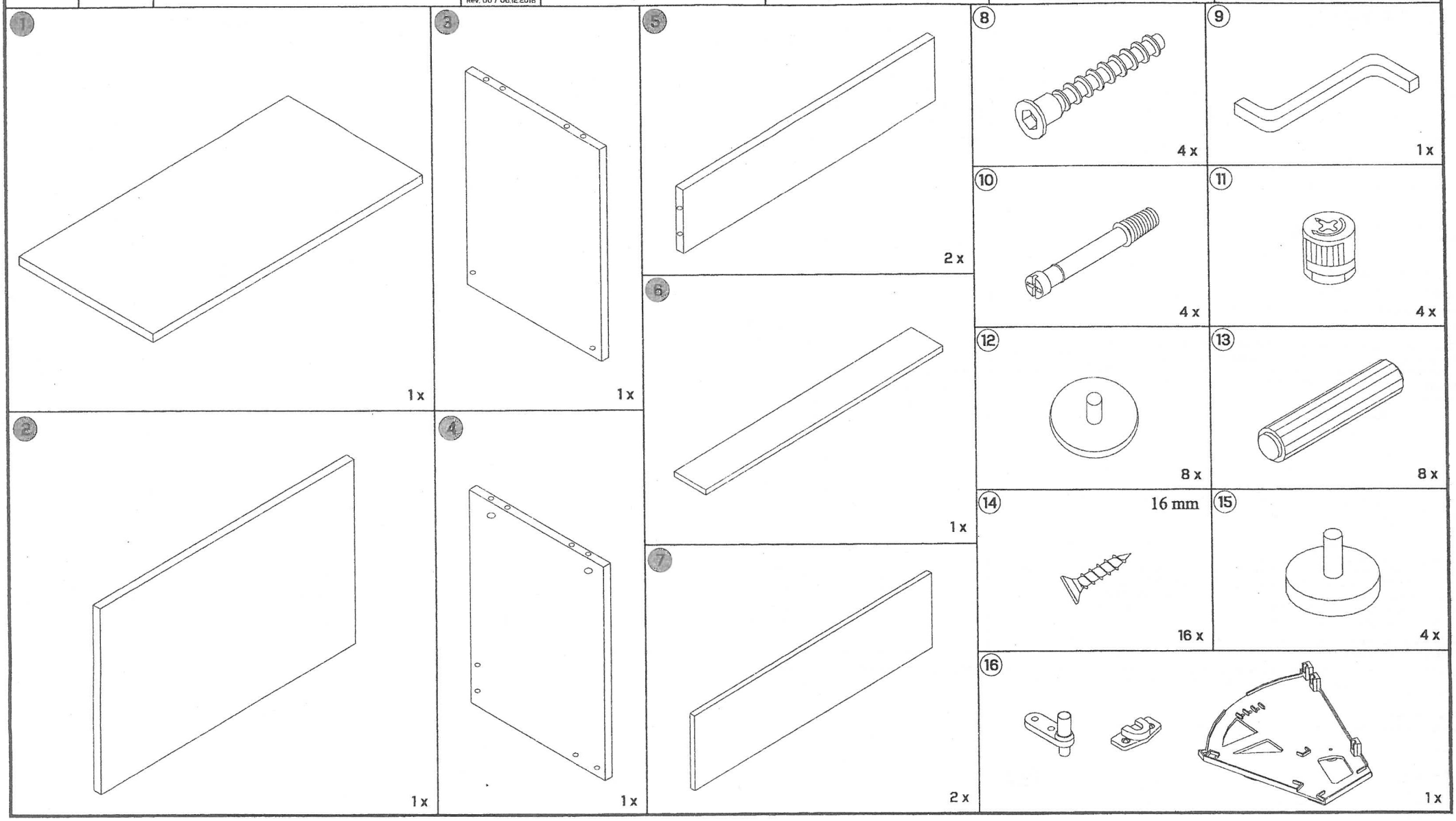

GARANTİ BELGESİ

ÜRETİCİ VEYA İTHALATÇI FİRMANIN:	SATICI FİRMANIN:
ÜNVANI: ADORE MOBİLYA SAN. DİŞ. TİC. A.Ş. ADRESİ: Konya Yolu 19. km Ahiboz Mevkii Gölbaşı / ANKARA TELEFONU : +90-312 616 60 66 FAKS : +90-312 616 60 61 E-POSTA : bilgi@adore.com.tr YETKİLİNİN İMZASI: FİRMANIN KAŞESİ: ADORE MOBİLYA SAN. VE DİŞ TİC. A.Ş. Konya Yolu 19 Km. Ahiboz Mevkii P.K.90 Gölbaşı / ANKARA Tel: (0312) 616 60 66 Faks: (0312) 6166061 Gölbaşı V.D. : 0080870572	ÜNVANI: ADRESİ: TELEFONU : FAKS : E-POSTA : FATURA TARİHİ VE SAYISI : TESLİM TARİHİ VE YERİ : YETKİLİNİN İMZASI: FİRMANIN KAŞESİ:

MALIN

Cinsi : Mobilya	Garanti Süresi : 7 Yıl
Markası : Adore	Azami Tamir Süresi : 20 İş Günü
Modeli : Ayakkabılık	Bandrol ve Seri No :

GARANTİ ŞARTLARI

.) Garanti süresi, malın teslim tarihinden itibaren başlar ve 7 yıldır.

!) Malın bütün parçaları dahil olmak üzere tamamı garanti kapsamındadır.

) Malın ayıplı olduğunun anlaşılması durumunda tüketici, 6502 sayılı Tüketicinin Korunması Hakkında Kanunun 11 inci maddesinde yer alan;

- **Sözleşmeden dönme,**
- **Satış bedelinden indirim isteme,**
- **Ücretsiz onarılmasını isteme,**
- **Satılanın ayıpsız bir misli ile değiştirilmesini isteme,**

haklarından birini kullanabilir.

) **Tüketicinin bu haklardan ücretsiz onarım hakkını** seçmesi durumunda satıcı; işçilik masrafı, değiştirilen parça bedeli ya da başka herhangi bir ad altında hiçbir ücret talep etmeksizin malın onarımını yapmak veya yaptırmakla yükümlüdür. Tüketici ücretsiz onarım hakkını üretici veya ithalatçıya karşı da kullanabilir. Satıcı, üretici ve ithalatçı tüketicinin bu hakkını kullanmasından müteselsilen sorumludur.

) Tüketicinin, **ücretsiz onarım hakkını** kullanması halinde malın;

- Garanti süresi içinde tekrar arızalanması,
- Tamiri için gereken azami sürenin aşılması,
- Tamirinin mümkün olmadığının, yetkili servis istasyonu, satıcı, üretici veya ithalatçı tarafından bir raporla belirlenmesi durumlarında;

üketici malın bedel iadesini, ayıp oranında bedel indirimini veya imkân varsa malın ayıpsız misli ile değiştirilmesini satıcıdan talep edebilir. Satıcı, tüketicinin talebini reddedemez. Bu talebin yerine getirilmemesi durumunda satıcı, üretici ve ithalatçı müteselsilen sorumludur.

) Malın tamir süresi **20 iş gününü**, binek otomobil ve kamyonetler için ise **30 iş gününü** geçemez. Bu süre, garanti süresi içerisinde mala ilişkin arızanın yetkili servis istasyonuna veya satıcıya bildirimi tarihinde, garanti süresi dışında ise malın yetkili servis istasyonuna teslim tarihinden itibaren başlar. Malın arızasının **10 iş günü** içerisinde giderilememesi halinde, üretici veya ithalatçı; malın tamiri tamamlanıncaya kadar, benzer özelliklere sahip başka bir malı tüketicinin kullanımına tahsis etmek zorundadır. Malın garanti süresi içerisinde arızalanması durumunda, tamirde geçen süre garanti süresine eklenir.

7) Malın kullanma kılavuzunda yer alan hususlara aykırı kullanılmasından kaynaklanan arızalar garanti kapsamı dışındadır.

3) Tüketici, garantiden doğan haklarının kullanılması ile ilgili olarak çıkabilecek uyuşmazlıklarda yerleşim yerinin bulunduğu veya tüketici işleminin yapıldığı yerdeki **Tüketici Hakem Heyetine veya Tüketici Mahkemesine** başvurabilir.

9) Satıcı tarafından bu **Garanti Belgesinin** verilmemesi durumunda, tüketici **Gümrük ve Ticaret Bakanlığı Tüketicinin Korunması ve Piyasa Gözetimi Genel Müdürlüğüne** başvurabilir.

adore mobilya

TANITMA VE KULLANMA KILAVUZU

1- Adore ürünleri insan ergonomisi göz önüne alınarak maksimum yarar sağlayacak şekilde en son teknoloji kullanılarak üretilir ve detaylı kalite kontrol aşamalarından geçirilerek müşterilerimize sunulur.
2- Adore ürünlerinde 'E1' kalitesinde yonga levha kullanılmaktadır. Sağlığa zararlı kanserojen madde içermez, dayanıklı ve uzun ömürlüdür.
3- Adore ürünlerinde 1. Kalite, ithal, işlevsel ve ergonomik bağlantı ve aksesuar malzemesi kullanılmaktadır.
4- Adore ürünleri kolay kurulur, pratik ve işlevseldir.

KURULUM ÖNCESİ

1- Adore ürünleri montaj kılavuzu yardımı ile tüketici tarafından kolayca kurulup kullanılabilecek şekilde üretilmiştir.
2- Uzun ömürlü ve rahat bir kullanım için 'Kullanım ve Bakımı' dikkatlice okuyunuz. Kılavuzda belirtilen uyarılara ve montaj kılavuzunda belirtilen işlem sırasına dikkatle uyunuz.
3- Montaja başlamadan önce montaj kılavuzunu birkaç dakika inceleyiniz. Parçaları ve aksesuarları montaj kılavuzundaki çizimler ile karşılaştırıp ayrıştırdıktan sonra kılavuzdaki işlem sırasına göre kolay kuruluma en uygun el aletleri (yıldız uçlu tornavida, yıldız uçlu şarjlı vidalama veya akülü vidalama cihazı ve aksesuar poşetinden çıkacak olan 'Z' şeklinde altıgen uçlu alyan anahtarı) kullanarak yapınız. Montaj sırasında çakı, çatal, bıçak gibi sivri uçlu ürüne zarar verebilecek malzemeler kullanarak kurulum yapmayınız. Ürünü oluşturan tüm parçaların, kurulum sırasında tam olarak sabit olduğuna emin olduktan sonra ürünü kullanınız.
4- Ürünün montajını düzgün zeminli bir mekanda mümkünse halı üzerinde, en az iki kişi ile yapınız.
5- Montajı tamamladıktan sonra montaj kılavuzunu ve içinden çıkan kurulum çubuğunu (alyan anahtarı) saklayınız.

TAŞIMA VE YER DEĞİŞTİRME

1- Koliler taşınırken ürüne ait bilgi ve yazılar taşıma doğrultusuna parelel tutularak taşınmalıdır.
2- Ağırlığı fazla olan koliler en az iki kişi ile dengeli şekilde taşınmalıdır.
3- Koliler köşeleri herhangi bir yere çarpmayacak şekilde taşınmalıdır.
4- Koliler istif edilirken ve taşınırken dikey olarak ve köşeleri üzerine asla konulmamalıdır.
5- İndirip bindirme işlemlerinde ani ve sert hareketlerden kaçınılmalıdır.
6- Ürünleri iterek veya çekerek hareket ettirmeyiniz ve sürüklemeyiniz.
7- Ürünleri uzak bir yere taşırken parçaları söküp, mevcutsa orjinal, yoksa havalı naylona sararak taşıyınız.
8- Ürünleri taşırken; içindeki eşyaları, sökülebilen rafları ve çekmeceleri çıkararak, hareketli parçaları yukarı bakacak şekilde en az iki kişi ile kaldırarak taşıyınız.

ÖNEMLİ UYARI

Garanti şartlarının yerine getirilebilmesi için aşağıda belirtilen iade kabul şartlarının dikkate alınmasını önemle rica ederiz.
Ürünlerimiz kurulu olmadan (demonte) paketi içerisinde satılmaktadır. Firmamız aksi belirtilmedikçe kurulum ve nakliye hizmeti vermemektedir. Bu nedenle;
1- Ambalajı açılmış ve kurulmuş ürünleri iade alınmaz.
2- Ambalajı açılmamış ürünlerin iadesi, satın almayı takiben 10 gün içinde yetkili satıcıya başvurulması halinde yapılır.
3- Satın alınan üründe üretim ile ilgili ortaya çıkabilecek arızalarda komple ürün iadesi yapılmaz. Sorunlu parça yenisi ile değiştirilir.
4- Sorunlu parça ile ilgili gerekli kalite değerlendirmeleri yetkili birimlerce yapılıp, hiç bir nakliye ücreti talep edilmeksizin müşteri adresine gönderilir.
5- Ürünün montajı tüketici tarafından yapılmış, montaj hatalı ürünlerde parça ücreti ve nakliye bedeli alınarak hizmet verilir.

GARANTİ KAPSAMI DIŞINDA KALAN DURUMLAR

1- Fatura ve garanti belgesi ibraz edilmeden yapılan başvurular.
2- Garanti şartları bölümünde belirtilen maddelere aykırı durumlar.
3- Kurulum öncesi, kullanım ve bakım, taşıma ve yer değiştirme bölümlerinde belirtilen maddelere uyulmaması nedeni ile meydana gelen arıza ve hasarlar.
4- Müşteri, yetkili bayiler veya 3. şahıslar tarafından yapılan nakliye ve taşımalarda meydana gelen hasarlar.
5- Son kullanıcılar veya 3 şahıslar tarafından yapılan montaj hataları sonucu oluşan arıza ve hasarlar.
6- Birden fazla kişi tarafından umuma açık alanda ve iş yerinde (internet cafe v.b.) kullanıma sunulan ürünlerde meydana gelecek arıza ve hasarlar.
7- Dış mekanda kullanılmış veya nemli bir ortamda bırakılmış ürünler.
8- Ürünün ışık ve sıcaklık sonucu renginin değişmesi, boyanması, rutubetlenmesi, ağartıcı, aşındırıcı, temizlik maddeleri ile temizlenmesi sonucu hasara uğraması, çarpma nedeniyle kırılması ya da çizilmesi durumunda oluşan hasarlar.

KULLANIM VE BAKIM

1- Ürünleri işlevi dışında kullanmaktan kaçınınız.
2- Ürüne ya da ürün bölmelerine basmayınız.
3- Hareketli sistemlere zarar verecek malzeme ya da maddeleri ürün içinde bulundurmayınız.
4- Ürünün askılarına aşırı ağırlıktaki cisimler asmayınız.
5- Ürünün kapaklarını içeri yada dışarı zorlamayınız.
6- Ürünün içine ve üzerine aşırı ağırlık uygulamaktan ve ürüne dengesini bozabilecek ağırlıktaki maddeleri yaslamaktan kaçınınız.
7- Ürün üzerinde herhangi bir başka maddeyi kırma, kesme, delme gibi işlemler yapmayınız.
8- Ürünlerin üzerine içleri su dolu kap ve saksı koymayınız.
9- Ürünlerin yüzeyini; nemli bir bez ile temizleyip kurulayınız. Direk güneş ışığından koruyunuz.
10- Ürünün ateşle direkt temasını engelleyiniz. Ürün ile ısıtıcı kaynağı arasındaki mesafe 1,5 metreden az olmamalıdır.
11- Ürünleri; aşırı sıcak, ıslak ve nemli ortamlardan uzak tutunuz. Yanıcı, asitli, çizici ve sert maddelerden koruyunuz.
12- Kendinden yapışkanlı cisimler ve etiketler ürünün yüzeyine zarar verebilir.
13- Ürünün bulunduğu ortamda zamanla ısı değişimi olabileceğinden rutubete karşı ürünün içini ve dışını belirli zamanlarda kontrol ediniz.
14- Ürünleri kullanacağınız yerin düz ve pürüzsüz bir zemine sahip olmasına dikkat ediniz.
15- Bağlantı yerlerini gevşemeye karşı 3-4 ayda bir kontrol ederek sıkılayınız.
16- Bakanlıkça tespit ve ilan edilen kullanım ömrü 10 yıldır.

TÜM ADORE ÇALIŞANLARI OLARAK BİZİ TERCİH ETTİĞİNİZ İÇİN TEŞEKKÜR EDERİZ.

İYİ GÜNLERDE KULLANINIZ.

YETKİLİ SERVİS

ADORE MOBİLYA SANAYİ VE DIŞ TİCARET A.Ş.
Konya Yolu 19.Km. Ahiboz Mevkii P.K.90 Gölbaşı / ANKARA
Tel: +90-312 616 60 66 PBX Faks: +90-312 616 60 61

Dengede Taşıyınız | Dengeli Taşıyınız | İrmeyiniz | TÜV ISO 9001 ISO 14001 | TSE-HYB Belgesi | 7 YIL Garanti | CE Sertifikası | 5043 | Satış Sonrası Hizmet | Test Edilmiş Ergonomik Tasarım | Tam Korumalı Çevreci Ambalaj

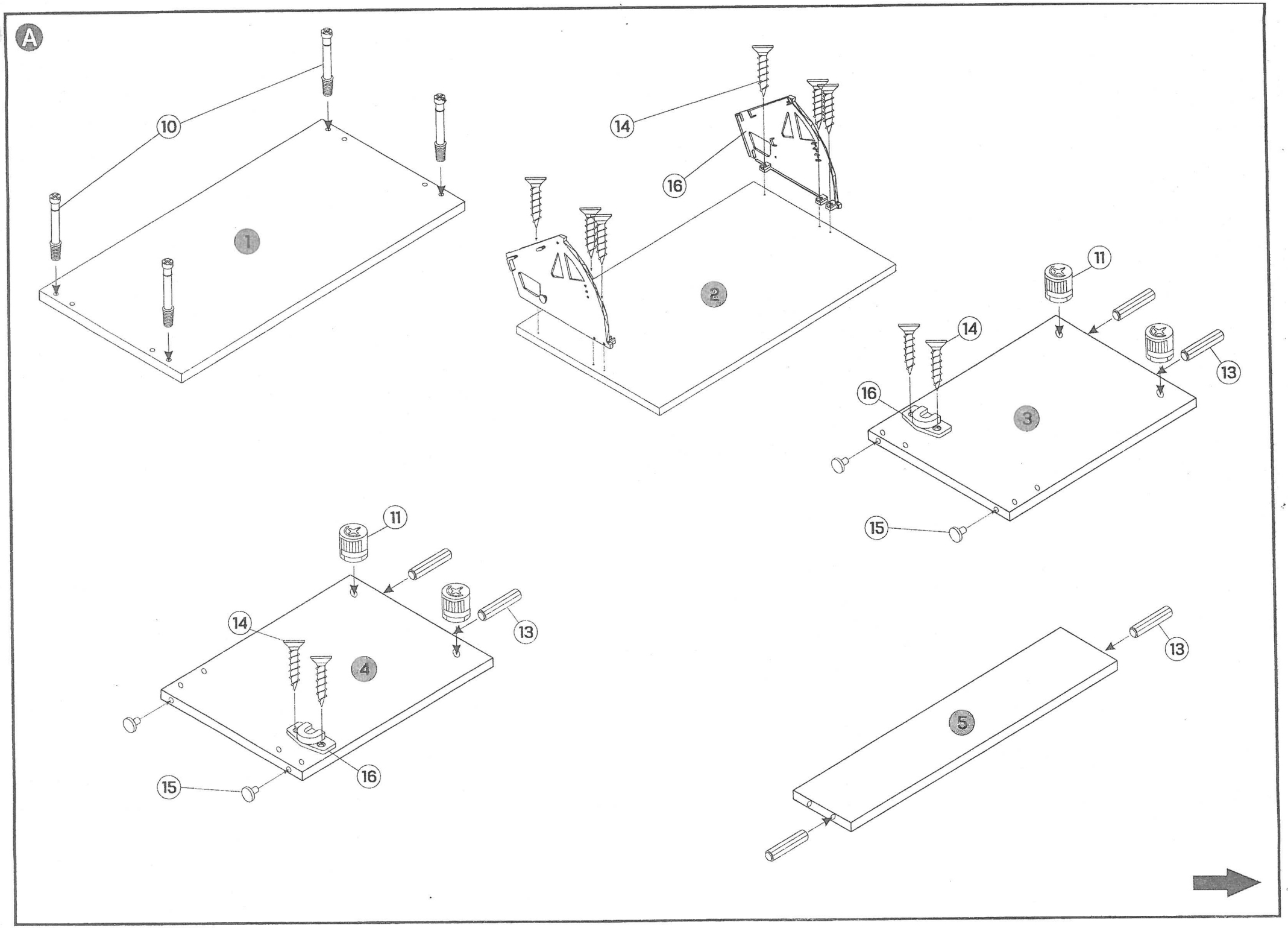
A
10
1
14
16
2
11
14
13
16
3
15
11
14
13
4
16
15
13
5

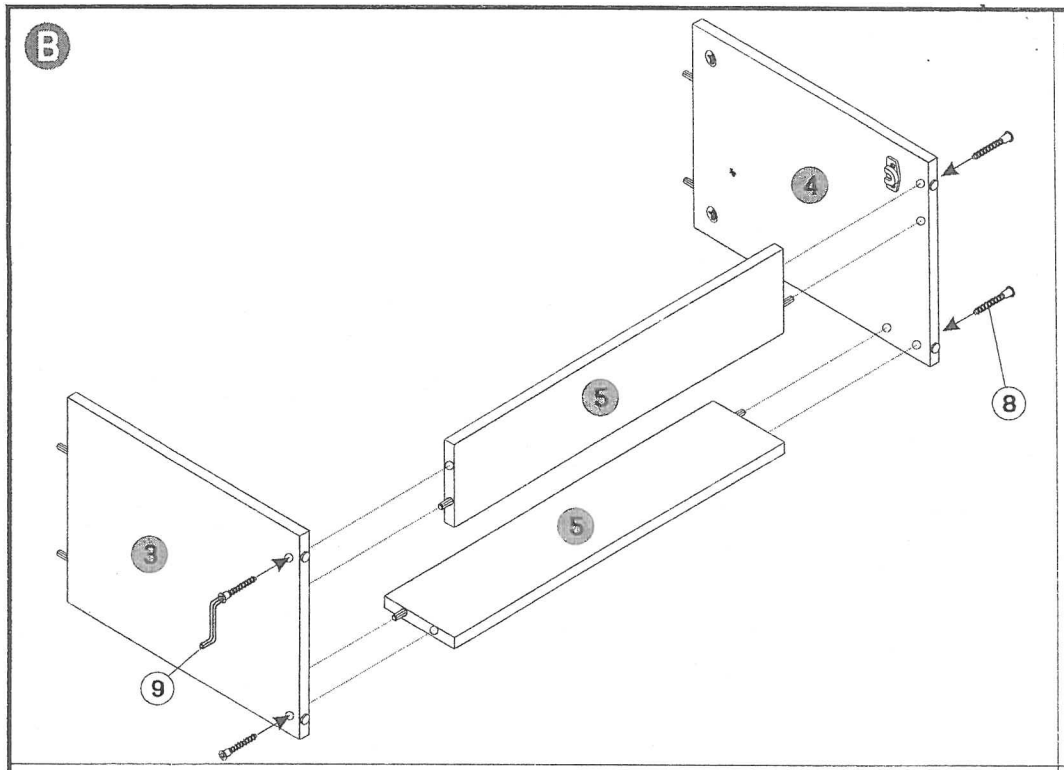
B
4
5
5
3
8
9

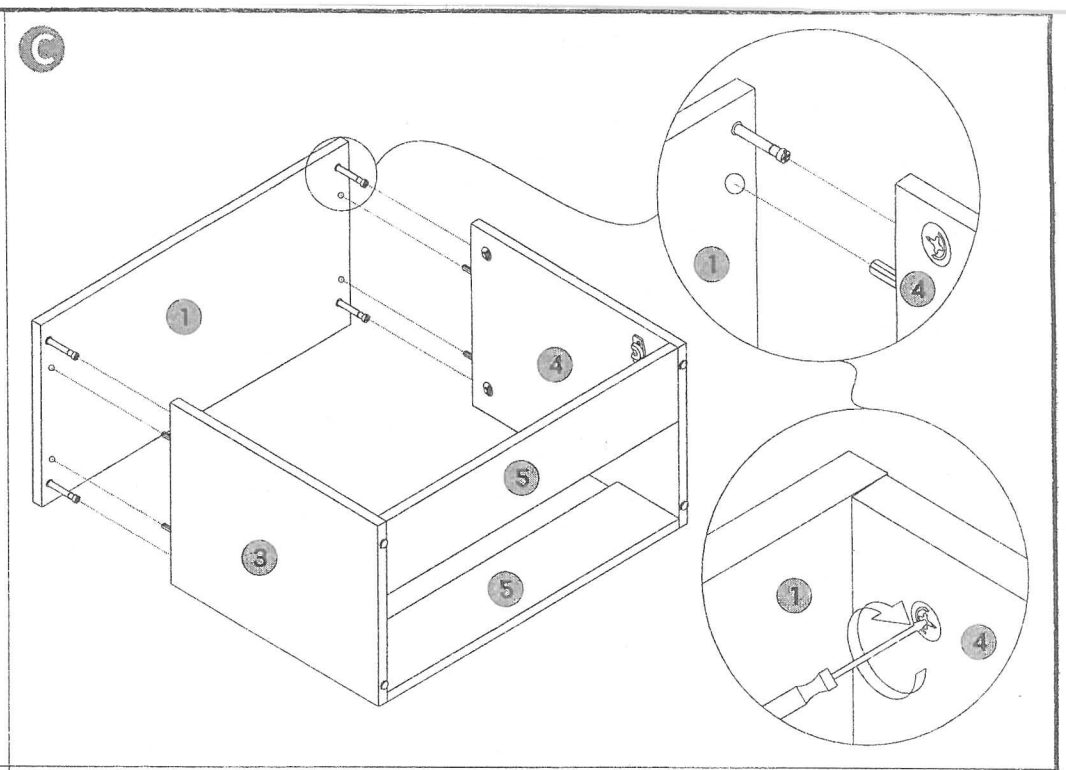
C
1
4
1
4
5
3
5
1
4

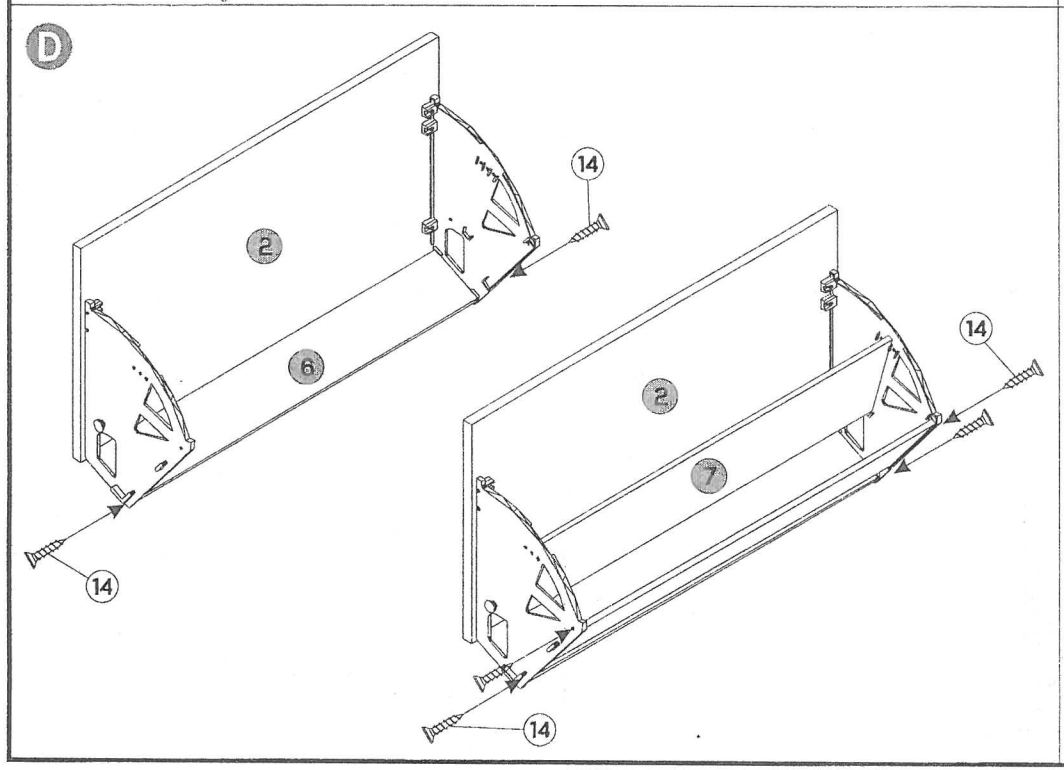
D
14
2
6
14
2
7
14
14

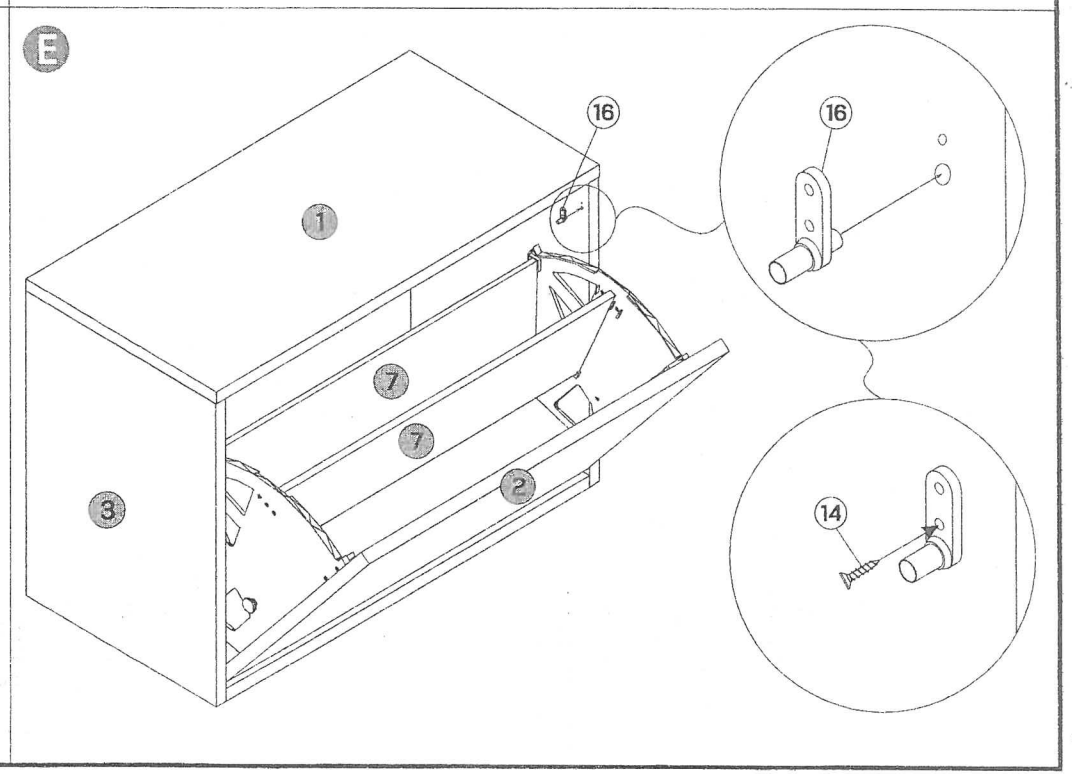
E
16
16
1
7
7
2
3
14